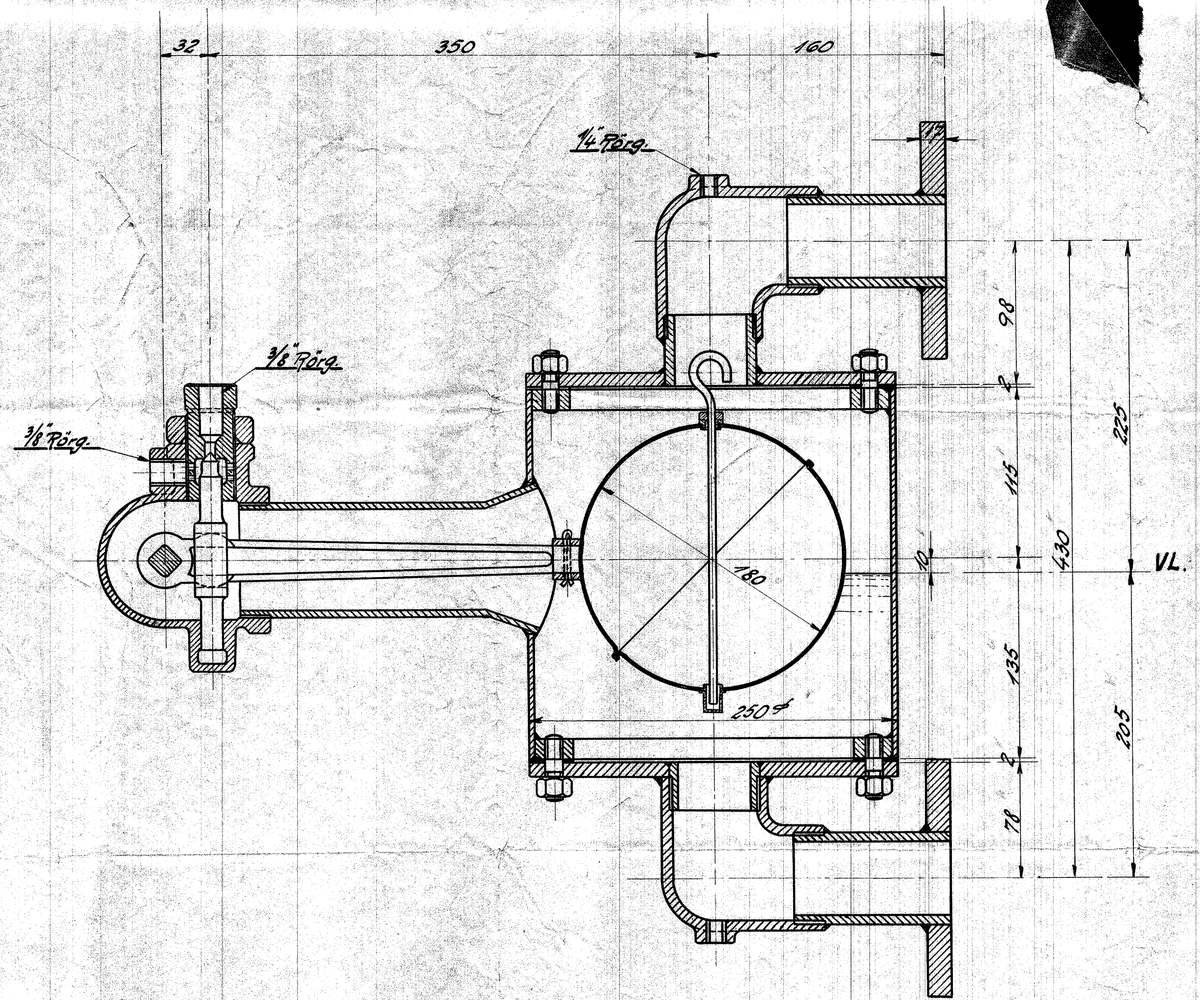

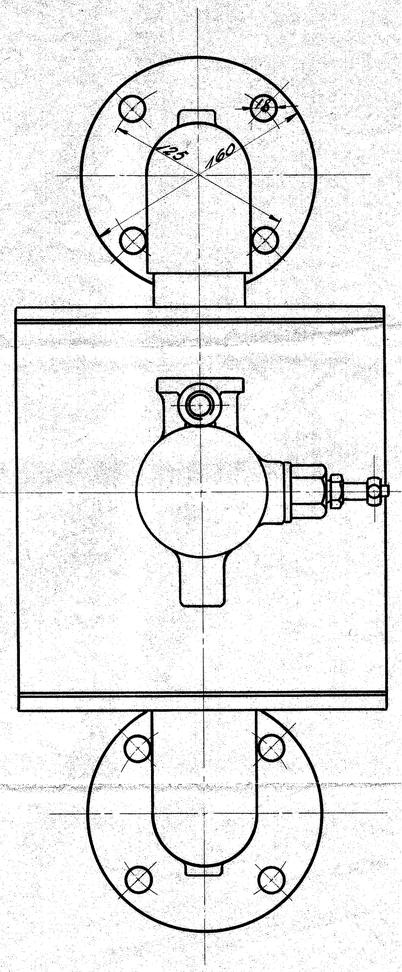

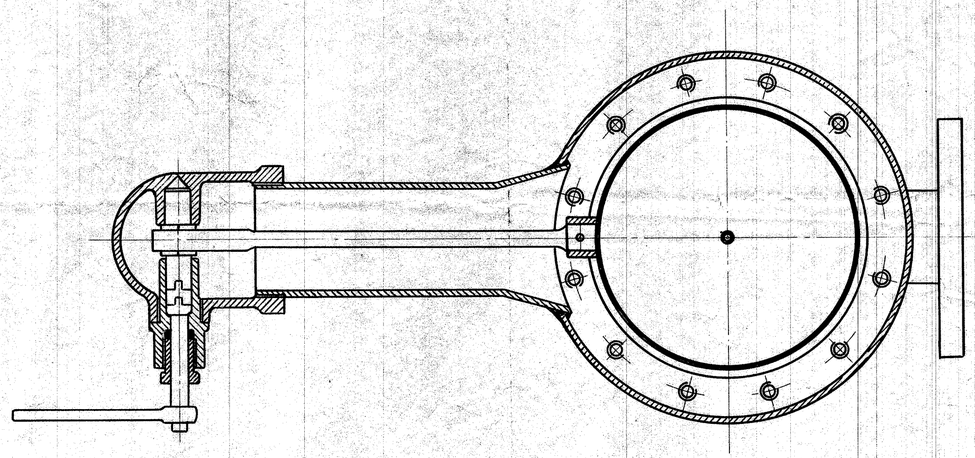

DATO	FORANDRINGER	INDEK

A/S FRICHS AARHUS

Varmeanlæg: Samlingstegning af aut. Vandregulator. Diesel-el. 410/450 Hk. Motor

TEGNET AF R.T.	MÅLLEST	TEGNING NR.
REV. DERET AF Ehfn	1:2,5.	128 L-3.12.
DATO 11/11 1933		